SIRO
SPECIAL LIGHTING

2 POLE / UNENDLICHE MÖGLICHKEITEN

DUO 2 Pol-Lichtdesign by SIRO

DUO 2P

DAS DUO2-POL SYSTEM

DUO 2-POL: ZWEI WELTEN - EIN BAND!

Licht ist nicht statisch – es passt sich Stimmungen, Tageszeiten und individuellen Bedürfnissen an.
Mit DUO 2-Pol verbinden Sie zwei Lichtwelten in einem einzigen Band: stufenlos regelbares Warmweiß und Kaltweiß .

Ob gemütliche, warme Atmosphäre oder klares, neutrales Licht – Sie entscheiden, welche Wirkung Ihr Raum entfalten soll.

2200K

3150K

4100K

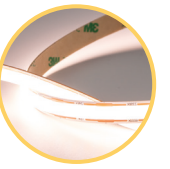

5050K

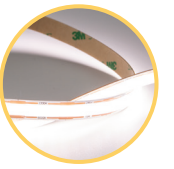

6000K

Dank der Freecut-Technologie lässt sich das Band präzise anpassen, während das EXPRESS Connection System eine schnelle und sichere Installation ermöglicht. Die innovative Anschlusstechnik macht es spielend einfach, DUO 2-Pol perfekt in Ihre Lichtplanung zu integrieren.
Erleben Sie Beleuchtung neu – mit einer Technologie, die maximale Flexibilität, einfache Verarbeitung und grenzenlose Gestaltungsmöglichkeiten bietet. Denn Licht soll nicht nur leuchten, sondern inspirieren!

6000K - 4100K: Knackig und klar

Dieses neutralweiße Licht ist ideal für Arbeitsbereiche, Küchen und Kleiderschränke und verbessert Fokus und Klarheit.

3000K - 4100K: Warm und einladend

Ein sanftes Warmweiß, das eine einladende und gemütliche Atmosphäre schafft. Perfekt für Wohnzimmer, Essbereiche oder Verkaufsräume.

2200K - 3000K: Sanft und entspannend

Dieses extrawarme Weiß verleiht einen Hauch von Intimität und Eleganz und sorgt für eine noch gemütlichere Atmosphäre in Schlafzimmern, Lounges, Wellnessbereichen und Gasträumen.
Egal ob funktional, stimmungsvoll oder vielseitig – Ob schlicht, flexibel oder farbenfroh – finden Sie das LED-System, das perfekt zu Ihrem Stil passt und passen Sie Ihr Licht Ihrer Stimmung an.

MONO – Der Klassiker für klares Licht
Setzen Sie auf pure Eleganz: Das MONO-System bietet eine zuverlässige und homogene Beleuchtung in einer festgelegten Lichtfarbe – ideal für alle, die auf schlichte Perfektion setzen.

DUO – Zwei Farben, unendliche Möglichkeiten
Von warmweiß bis kaltweiß – das DUO-System ermöglicht den Wechsel zwischen zwei Farbtemperaturen und passt sich flexibel Ihrer Stimmung und Ihrem Raumkonzept an.

DUO2Pol – Smarte Steuerung mit minimalem Aufwand
Maximale Funktionalität, minimaler Installationsaufwand: Das DUO-2Draht-System vereint die Vorteile von DUO mit einfacher Verkabelung. Perfekt für Renovierungen und Nachrüstungen.

RGB – Farben, die begeistern
Für alle, die mit Licht gestalten wollen: Das RGB-System bringt mit einer riesigen Farbpalette echte Highlights.
Von lebendig und bunt bis hin zu beruhigend und sanft – Ihrer Kreativität sind keine Grenzen gesetzt.

HELLES ARBEITSLICHT? (KÜCHE / BÜRO / KLEIDERSCHRANK)

Für produktive Tage und konzentriertes Arbeiten bieten wir Ihnen eine Auswahl an heller Arbeitsbeleuchtung. Erleben Sie blendfreies Licht, das Ihre Arbeitsumgebung optimal ausleuchtet und für maximale Produktivität sorgt.
Wenn Sie nach einem punktfreien Licht suchen, empfehlen wir zB. 15 Watt VIPER-Bänder.

Artikel Nr.	Artikelbeschreibung
SL-2D8RP15W2260-5MA | -20MA	DUO 2-Pol VIPER 15 Watt 8mm 2200-6000K

STIMMUNGSLICHT (SCHLAFZIMMER / BAR / WOHNZIMMER)

Schaffen Sie eine gemütliche Atmosphäre für gesellige Abende, ruhige Stunden oder romantische Momente zu zweit. Licht muss nicht hell sein, um einen großen Effekt zu haben.
Wir empfehlen Bänder im Bereich 8-10 Watt.

Artikel Nr.	Artikelbeschreibung
SL-2D8DP10W2260-5MA | -20MA	DUO 2 -Pol Diamond Pro 10 Watt 8mm 2200-6000K

EFFEKTLICHT IN MÖBELN (VITRINEN / SCHRÄNKE)

Setzen Sie Ihre Möbel gekonnt in Szene und verleihen Sie Ihrem Raum das gewisse Etwas mit unserer Möbelbeleuchtung. Hier werden oft dünnere und flexiblere LED-Bänder verwendet, die sich leicht in Möbelstücke einbauen lassen. Betonen Sie Sammlerstücke und Kunstwerke und schaffen Sie eine einzigartige Atmosphäre in Ihrem Zuhause.
Wir empfehlen zB: DUO 2-Pol Flexline 48, VIPER 5mm, Profil Freecut oder Flexline 612

Artikel Nr.	Artikelbeschreibung
SL-2D5RP8W2260-5MA | -20MA	DUO 2-Pol VIPER 8 Watt 5 mm 2200-6000K
SL-FL48-8W2260-20MA	DUO 2-Pol Flexline 48 8 Watt 4x8mm 2200-6000K
SL-FL-DP10W2260-2500	DUO 2-Pol Flexline 612 10 Watt 6x12mm 2200-6000K
SL-L69-8W2260AL1-3MA	DUO 2 Pol Freecut Profil 8 Watt 6x8mm 2200-6000K

UMWELTFREUNDLICH SCHALTEN OHNE STROMZUFUHR & BATTERIE?

„Wenn eine Idee nicht zuerst absurd erscheint, taugt sie nichts.“ Albert Einstein

PUSHPOWER
WIRELESS & BATTERY FREE

Neue Maßstäbe in der Beleuchtungstechnologie: **Keine Batterien - Keine Wartung. Keine Verkabelung - Pure Bequemlichkeit!**
Erleben Sie die Freiheit von batterielosen Schaltern, die durch die Bewegungsenergie alleine aktiviert werden. 100.000 fach getestet macht diese umweltfreundliche Lösung das ständige Austauschen von Batterien und den Ärger mit der Verkabelung überflüssig. Unsere Schalter bieten eine saubere, stilvolle und praktische Beleuchtungslösung; einfach zu installieren und noch einfacher zu bedienen. Die innovativen 55 mm Rahmenschalter, kompatibel mit vielen Rahmen gängiger Hersteller, sind in 2-Wege und 4-Wege Ausführungen erhältlich, die als Wechselschalter funktionieren. Diese Flexibilität ermöglicht eine umfassende und anpassbare Steuerung Ihrer Beleuchtung.

WIE SETZT SICH DAS SYSTEM ZUSAMMEN?

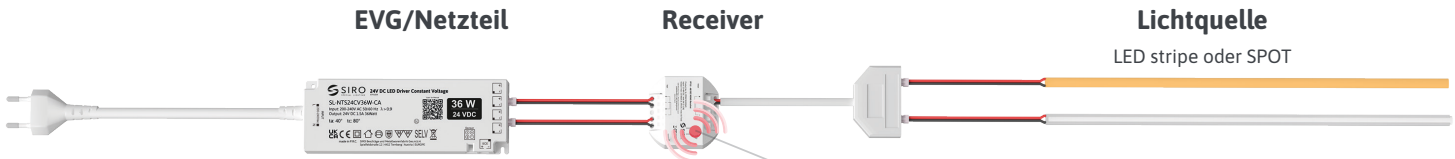

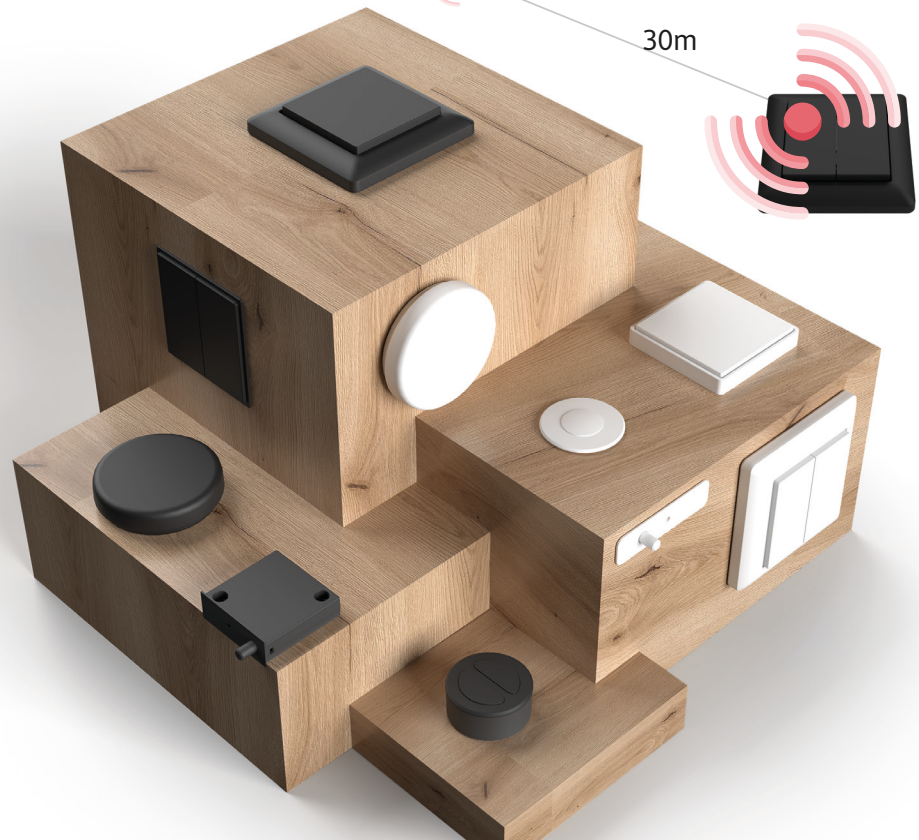

EVG/Netzteile (IP20) → **Receiver** → **Lichtquelle**
Spot / LED-Stripe

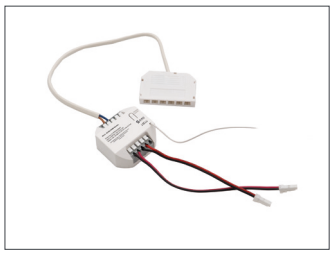

PUSHPOWER - STEUERUNG

kabel- und batterielose Schalttechnik

Standard 55
2-Wege Schalter
(55 mm)
schwarz & weiß

SL-PP55W2K60 (weiß)
SL-PP55W2K1 (schwarz)

Standard 55
4-Wege Schalter
(55 mm)
schwarz & weiß

SL-PP55W4K60 (weiß)
SL-PP55W4K1 (schwarz)

Möbelaufbau
2-Wege Schalter
(55 mm)
schwarz & weiß

SL-PPA55W2K60 (weiß)
SL-PPA55W2K1 (schwarz)

Möbelaufbau
4-Wege Schalter
(55 mm)
schwarz & weiß

SL-PPA55W4K60 (weiß)
SL-PPA55W4K1 (schwarz)

Cookie
1-Weg Pushtaster
(62 mm)
schwarz & weiß

SL-PP62K60 (weiß)
SL-PP62K1 (schwarz)

Möbeleinbau
2-Wege Schalter
(55 mm / einfräsbar)
schwarz & weiß

SL-PPI55W2K60 (weiß)
SL-PPI55W2K1 (schwarz)

Möbeleinbau
4-Wege Schalter
(55 mm / einfräsbar)
schwarz & weiß

SL-PPI55W4K60 (weiß)
SL-PPI55W4K1 (schwarz)

Mini 35
1-Weg Pushtaster
(40 mm / einfräsbar)
schwarz & weiß

SL-PP40K60 (weiß)
SL-PP40K1 (schwarz)

Mini 35
2-Wege Pushtaster
(40 mm / einfräsbar)
schwarz & weiß

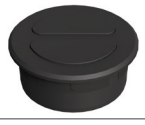

SL-PP40W2K60 (weiß)
SL-PP40W2K1 (schwarz)

Türkontaktschalter
Schalter für Türen/Laden
(einfräsbar)
schwarz & weiß

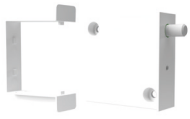

SL-PPDOOR01K60 (weiß)
SL-PPDOOR01K1 (schwarz)

DIE WICHTIGSTEN FUNKTIONEN IM ÜBERBLICK

PUSHPOWER
WIRELESS & BATTERY FREE

VERBINDEN (ANLERNEN) VON STEUERUNG (SCHALTER) & RECEIVER

So stellen Sie die Kommunikation zwischen dem Schalter und Ihrem Receiver her:

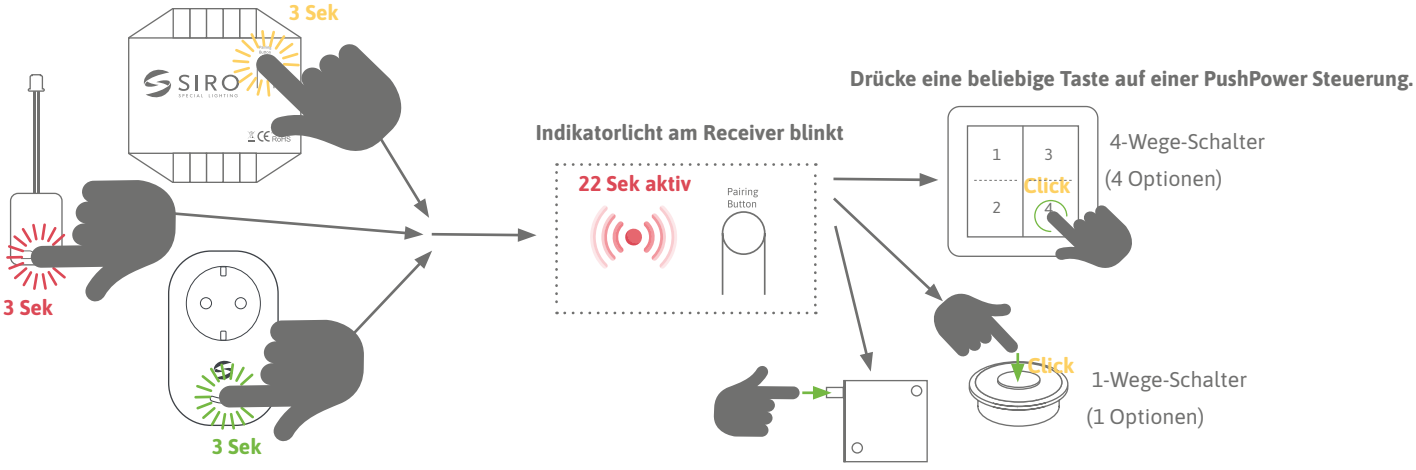

3 Sekunden drücken und gedrückt halten- Das Licht beginnt zu blinken (Herzschlag)

Der Aktivitätsmodus bleibt für 22 Sek aktiv, danach wird der Anlernprozess abgebrochen und das Licht schaltet sich ab.

Der Anlernprozess kann durch Abnehmen vom Strom abgebrochen werden.

Jede Taste /Option (1&2) kann mit eigener Funktion/Option belegt werden. Wird sie nicht belegt, ist dies eine Leertaste.

Durch Aktivieren der ersten Taste (Option 1) wird diese zu ON/OFF und automatisch die andere gegenüberliegende Taste (Option 2) zum Farbregler.

Beim Aktivieren von mehreren Schaltern agieren diese als Wechselschalter.

MEMORY FUNKTION

Das System merkt sich immer die letzte Einstellung der Lichtsituation vor dem Ausschalten. (Stromausfall) Ausnahme ist der Nachtmodus.

DIMMEN: Bei eingeschaltetem Licht gedrückt halten

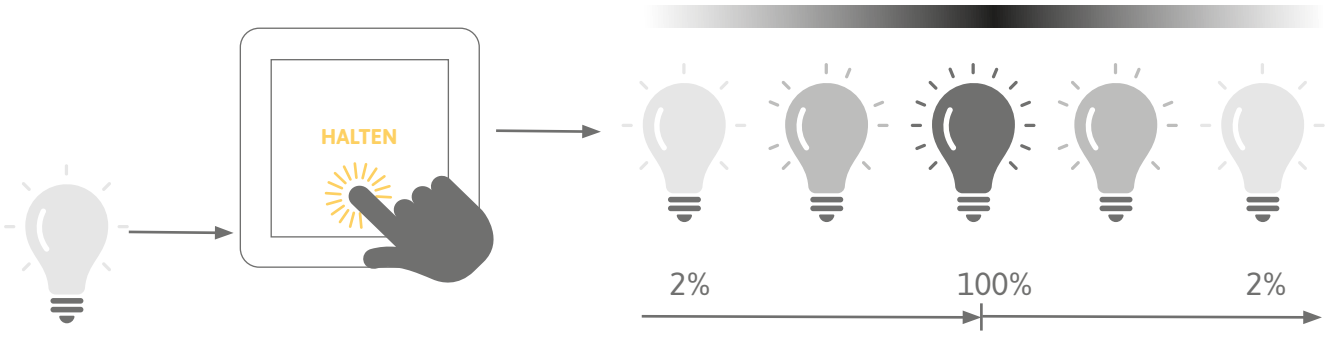

FARBSTIMMUNG BEI DUO RECEIVER

Es gibt 5 Einstellungen:

1 ▸ 50% Warmweiß (WW) / 50 % Kaltweiß (CW)
2 ▸ 75% Warmweiß (WW) / 25 % Kaltweiß (CW)
3 ▸ 50% Warmweiß (WW) / 50 % Kaltweiß (CW)
4 ▸ 25% Warmweiß (WW) / 75 % Kaltweiß (CW)
5 ▸ 0% Warmweiß (WW) / 100 % Kaltweiß (CW)

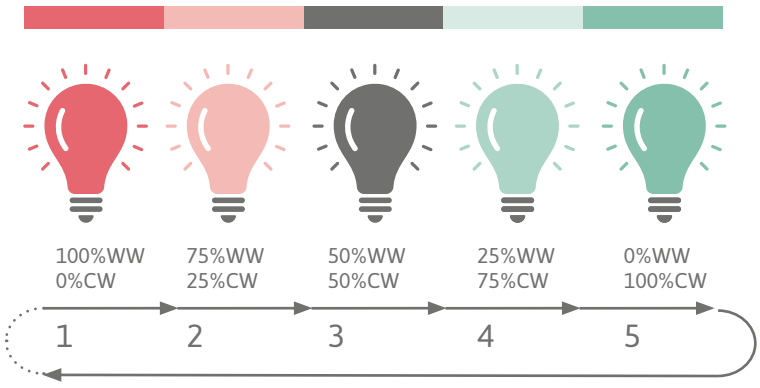

NACHTMODUS: Bei ausgeschaltetem Licht gedrückt halten

Aktivieren Sie den Nachtmodus unserer PushPower-Schalter, um eine sanfte und gedimmte Beleuchtung während der Nacht zu gewährleisten. Diese Funktion ermöglicht es, das Licht auf ein angenehmes Niveau zu reduzieren, um Blendungen zu vermeiden. Ein längerer Druck (2 Sekunden) auf den Schalter bei ausgeschaltenem Zustand aktiviert das Nachtlicht mit 2% Helligkeit. Die Einstellungen des Nachtmodus werden nicht abgespeichert.

ZURÜCKSETZEN DES RECEIVERS / WERKSZUSTAND

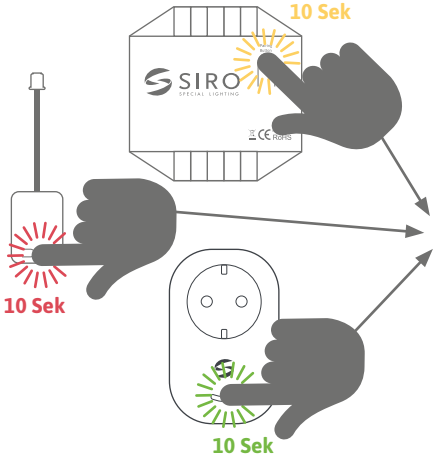

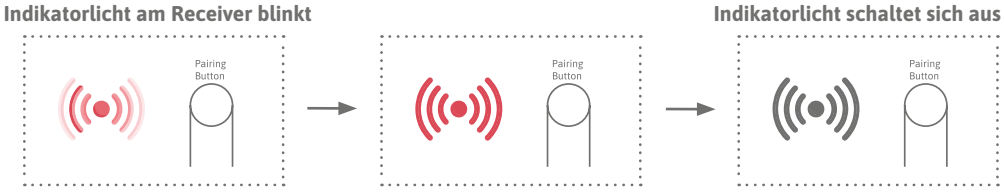

10 Sekunden drücken und gedrückt halten.

Nun sind alle Verbindungen gelöscht und der Receiver ist bereit für eine neue Verknüpfung.

PUSHPOWER SCHALTER

STANDARD 55

2-WEGE LICHTSCHALTER für 55 mm Rahmen

SL-PP55W2K1 (schwarz)
SL-PP55W2K60 (weiß)

PRODUKTEIGENSCHAFTEN

- 2- und 4-Wege-Schalter zur Steuerung von SIRO PUSHPOWER Receivern
- Auch passend für viele andere 55 mm Schalterrahmensysteme
- Keine Batterie und keine Verkabelung notwendig
- Batterieloses Gerät ohne externe Stromversorgung
- Sendeenergie wird aus mechanischer Energie bei Betätigung der Wippe erzeugt
- Funkbasierte Reichweite bis zu 80 Meter im Freigelände und 30 Meter (ohne Mesh) in Gebäuden
- 1 Taste kann mit beliebig vielen PushPower Receivern verbunden werden
- Wechselschalterfunktion beim Einsatz von mehreren Schaltern
- 2 Wege: ein DUO Bereich steuerbar
- 4 Wege: zwei DUO Bereiche steuerbar
- Verfügbar in weißer (K60) und schwarzer (K1) Ausführung
- Rahmen und Bodenplatte im Lieferumfang enthalten

4-WEGE LICHTSCHALTER für 55 mm Rahmen

SL-PP55W4K1 (schwarz)
SL-PP55W4K60 (weiß)

ABMESSUNGEN

- Schalter inkl. Rahmen (LxBxH): 80 x 80 x 17 mm
- Schalter ohne Rahmen (LxBxH): 55 x 55 x 17 mm

TECHNISCHE MERKMALE

- Übertragungsprotokoll: RF 433 MHz
- IP Rating: IP20

Kann mit gängigen Rahmen mit 55 mm Einsatz kombiniert werden.

SCHALTERAUFBAU

1	Bodenplatte
2	Abdeckrahmen
3	Funk-Modul
4	Wippe (2-Wege)

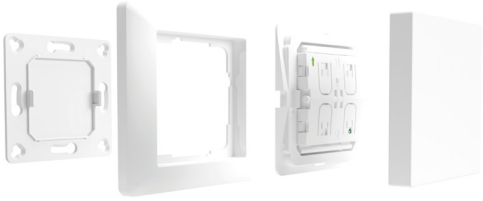

1 2 3 4

MONTAGE

- Auf herkömmliche Gerätedose (DIN 49073) oder auf glatten, ebenen Flächen
- Durch Schrauben oder Kleben
- 1. Der Untergrund ist sauber, fettfrei und tragfähig
  2. Bodenplatte (1) auf die Klebepunkte drücken oder mit Schrauben fixieren
  3. Abdeckrahmen (2) auf die Bodenplatte stecken
  4. Funk-Modul (3) aufstecken
  5. Wippe (4) aufstecken

SICHERHEITS- UND MONTAGEHINWEISE

- Dieses Produkt ist kein Spielzeug und ist nicht für Kinder geeignet
- Das SIRO LED System ist für den Innenbereich konzipiert
- Der ungeschützte Einsatz im Aussenbereich ist nicht gestattet
- Der Kontakt mit Feuchtigkeit ist unbedingt zu vermeiden

TECHNISCHE ZEICHNUNG

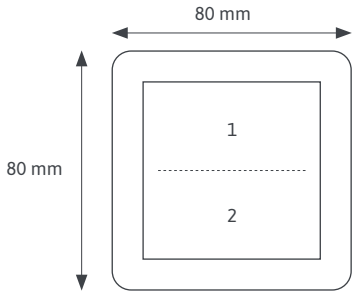

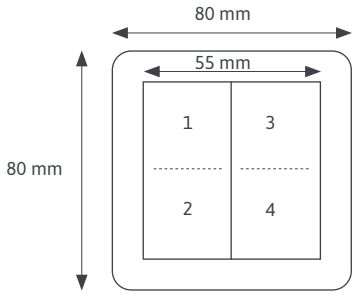

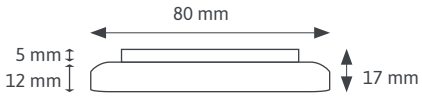

PUSHPOWER SCHALTER

MÖBELAUFBAU

2-WEGE MÖBELAUFBAUSCHALTER mit 60 mm Rahmen

SL-PPA55W2K1 (schwarz)
SL-PPA55W2K60 (weiß)

PRODUKTEIGENSCHAFTEN

- 2- und 4-Wege-Schalter zur Steuerung von SIRO PushPower Receivern
- Kompatibel mit vielen 55 mm Schalterrahmensystemen
- Keine Batterie und keine Verkabelung notwendig
- Batterieloses Gerät ohne externe Stromversorgung
- Sendeenergie wird aus mechanischer Energie bei Betätigung der Wippe erzeugt
- Funkbasierte Reichweite bis zu 80 Meter im Freigelände und 30 Meter (ohne Mesh) in Gebäuden
- 1 Taste kann mit beliebig vielen Push Power Receivern verbunden werden.
- Wechselschalterfunktion beim Einsatz von mehreren Schaltern
- 2 Wege: ein DUO Bereich steuerbar
- 4 Wege: zwei DUO Bereiche steuerbar
- Verfügbar in weißer (K60) und schwarzer (K1) Ausführung
- Rahmen und Bodenplatte im Lieferumfang enthalten

4-WEGE MÖBELAUFBAUSCHALTER mit 60 mm Rahmen

SL-PPA55W4K1 (schwarz)
SL-PPA55W4K60 (weiß)

MONTAGE

- 1. Der Untergrund ist sauber, fettfrei und tragfähig
- 2. Rahmen auf die Klebepunkte drücken oder mit Schrauben fixieren
- 3. Funk-Modul (3) aufstecken
- 4. Wippe (4) aufstecken

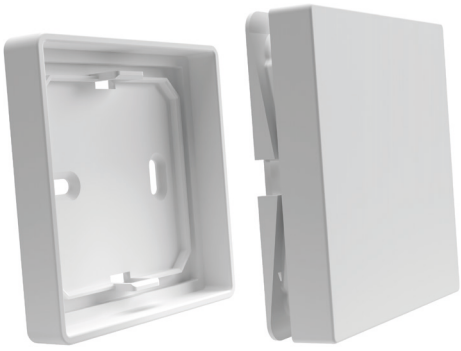

ABMESSUNGEN

- Schalter inkl. Rahmen (LxBxH): 60 x 60 x 12 mm

TECHNISCHE ZEICHNUNG

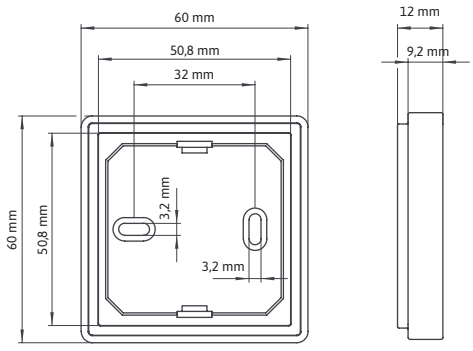

TECHNISCHE MERKMALE

- Übertragungsprotokoll: RF 433 MHz
- IP Rating: IP20

SICHERHEITS- UND MONTAGEHINWEISE

- Dieses Produkt ist kein Spielzeug und ist nicht für Kinder geeignet
- Das SIRO LED System ist für den Innenbereich konzipiert
- Der ungeschützte Einsatz im Aussenbereich ist nicht gestattet
- Der Kontakt mit Feuchtigkeit ist unbedingt zu vermeiden

PUSHPOWER SCHALTER

MÖBELAUFBAU

Abb. in Originalgröße

SL-PP62K1

Abb. in Originalgröße

SL-PP62K60

PRODUKTEIGENSCHAFTEN

- Push Taster zum Aufkleben im Raum oder auf Möbel
- Keine Batterie und keine Verkabelung notwendig
- Batterieloses Gerät ohne externe Stromversorgung
- Sendeenergie wird aus mechanischer Energie bei Betätigung der Push Taste erzeugt
- Funkbasierte Reichweite bis zu 80 Meter im Freigelände und 30 Meter (ohne Mesh) in Gebäuden
- Push Taster kann mit beliebig vielen PushPower Receiver verbunden werden
- Funktionen: Für den vollen Funktionsrahmen von DUO 2-Pol wird ein 2-bzw. 4-Wege-Schalter benötigt. Startet in Mittelstellung bei voller Helligkeit EIN - AUS - DIMMEN bei DUO Receiver (kein Farbwechsel möglich!)
- Wechselschalterfunktion beim Einsatz von mehreren Schaltern
- Verfügbar in schwarzer (K1) und weißer (K60) Ausführung

SICHERHEITS- UND MONTAGEHINWEISE

- Dieses Produkt ist kein Spielzeug und ist nicht für Kinder geeignet!
- Das SIRO LED System ist für den Innenbereich konzipiert.
- Der ungeschützte Einsatz im Aussenbereich ist nicht gestattet.
- Der Kontakt mit Feuchtigkeit ist unbedingt zu vermeiden!

MONTAGE

- Frei zu verwenden
- Mit Klebering verkleben

TECHNISCHE MERKMALE

- Übertragungsprotokoll: RF 433 MHz
- IP Rating: IP20

LIEFERUMFANG

- Pushtaster
- Klebestreifen in Kreisform

ABMESSUNGEN

- Push Taster (DxH): 62 x 16 mm

TECHNISCHE ZEICHNUNG

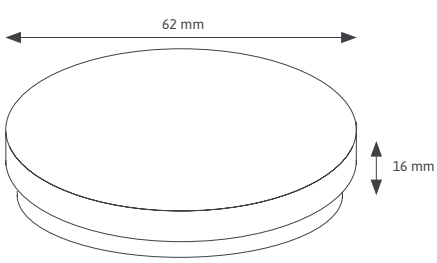

MÖBELEINBAU

1-WEG MINI35 mit 35/40 mm Durchmesser

Abb. in Originalgröße

SL-PP40K1 (schwarz)
SL-PP40K60 (weiß)

2 -WEGE MINI35 mit 35/40 mm Durchmesser

Abb. in Originalgröße

SL-PP40W2K1 (schwarz)
SL-PP40W2K60 (weiß)

PRODUKTEIGENSCHAFTEN

- Mini 35 - Taster zum Einfräsen mit 35 mm Durchmesser
- Keine Batterie und keine Verkabelung notwendig
- Batterieloses Gerät ohne externe Stromversorgung
- Sendeenergie wird aus mechanischer Energie bei Betätigung der Push Taste erzeugt
- Funkbasierte Reichweite bis zu 80 Meter im Freigelände und 30 Meter (ohne Mesh) in Gebäuden
- Taster kann mit beliebig vielen Push Power Receiver verbunden werden
- Funktionen: Für den vollen Funktionsrahmen von DUO 2-Pol wird ein 2-bzw. 4- Wege-Schalter benötigt.
- Wechselschalterfunktion beim Einsatz von mehreren Schaltern
- Verfügbar in weißer (K60) und schwarzer (K1) Ausführung

SICHERHEITS- UND MONTAGEHINWEISE

- Dieses Produkt ist kein Spielzeug und ist nicht für Kinder geeignet
- Das SIRO LED System ist für den Innenbereich konzipiert
- Der ungeschützte Einsatz im Aussenbereich ist nicht gestattet
- Der Kontakt mit Feuchtigkeit ist unbedingt zu vermeiden

MONTAGE

- Einfräsbar mit 35 mm Topflochbohrer
- Fräsdurchmesser 35 mm
- Frästiefe: min. 14 mm

TECHNISCHE MERKMALE

- Übertragungsprotokoll: RF 433 MHz
- IP Rating: IP20

LIEFERUMFANG

- Pushtaster und Aufbauring

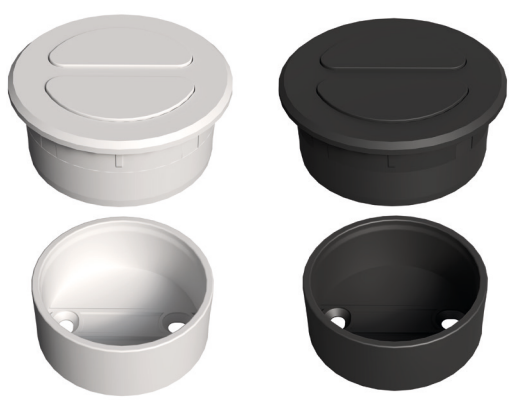

ABMESSUNGEN

- Push Taster (DxH): 40 x 17 mm

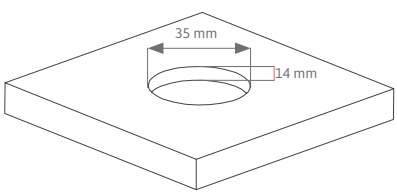

TECHNISCHE ZEICHNUNG

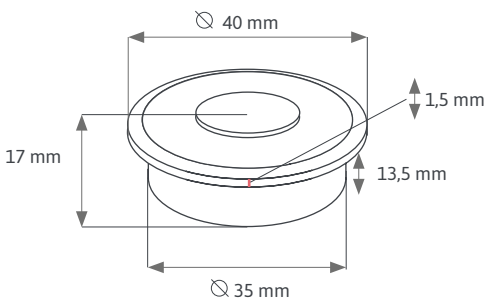

PUSHPOWER SCHALTER

MÖBELEINBAU

2-WEGE MÖBELEINBAUSCHALTER mit 60 mm Rahmen

SL-PPI55W2K1 (schwarz)
SL-PPI55W2K60 (weiß)

PRODUKTEIGENSCHAFTEN

- 2- und 4-Wege-Schalter zur Steuerung von SIRO PUSHPOWER Receivern
- Kompatibel mit vielen 55 mm Schalterrahmensystemen
- Keine Batterie und keine Verkabelung notwendig
- Batterieloses Gerät ohne externe Stromversorgung
- Sendeenergie wird aus mechanischer Energie bei Betätigung der Wippe erzeugt
- Funkbasierte Reichweite bis zu 80 Meter im Freigelände und 30 Meter (ohne Mesh) in Gebäuden
- 1 Taste kann mit beliebig vielen Push Power Receiver verbunden werden
- Wechselschalterfunktion beim Einsatz von mehreren Schaltern
- 2 Wege: ein DUO Bereich steuerbar
- 4 Wege: zwei DUO Bereiche steuerbar
- Verfügbar in weißer (K60) und schwarzer (K1) Ausführung
- Rahmen und Bodenplatte im Lieferumfang enthalten

4 -WEGE MÖBELEINBAUSCHALTER mit 60 mm Rahmen

SL-PPI55W4K1 (schwarz)
SL-PPI55W4K60 (weiß)

MONTAGE

- Einfräsbar mit Frästiefe: min. 14 mm
- Siehe Technische Zeichnung

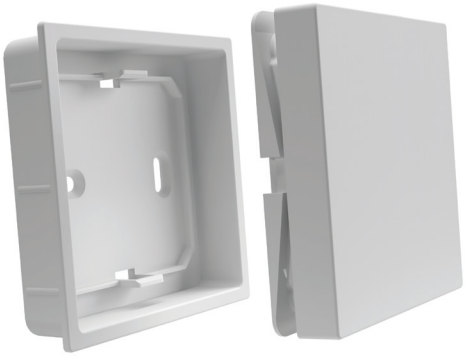

ABMESSUNGEN

- Schalter inkl. Rahmen (LxBxH): 63 x 63 x 14 mm

TECHNISCHE MERKMALE

- Übertragungsprotokoll: RF 433 MHz
- IP Rating: IP20

SICHERHEITS- UND MONTAGEHINWEISE

- Dieses Produkt ist kein Spielzeug und ist nicht für Kinder geeignet
- Das SIRO LED System ist für den Innenbereich konzipiert
- Der ungeschüzte Einsatz im Aussenbereich ist nicht gestattet
- Der Kontakt mit Feuchtigkeit ist unbedingt zu vermeiden

TECHNISCHE ZEICHNUNG

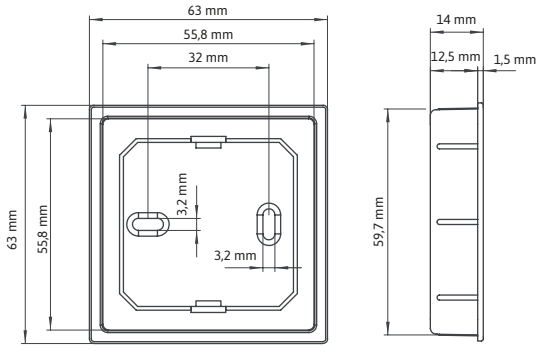

PUSHPOWER SCHALTER

TÜRKONTAKT

SCHALTER FÜR DREHTÜREN UND SCHUBLADEN

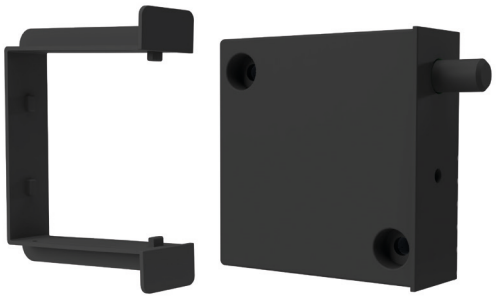

SL-PPDOOR01K1

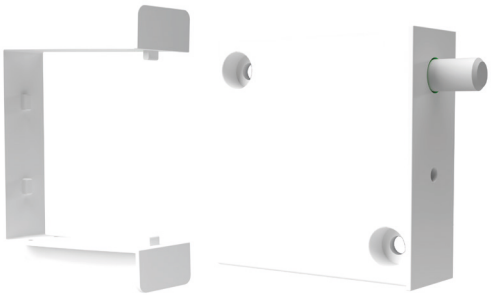

SL-PPDOOR01K60

PRODUKTEIGENSCHAFTEN

- Schalter für Drehtüren und Schubladen
- Zum Einfräsen, Aufschrauben oder Aufkleben
- Keine Batterie und keine Verkabelung notwendig
- Batterieloses Gerät ohne externe Stromversorgung: Sendeenergie wird aus mechanischer Energie bei Betätigung der Sensor Kontaktstelle erzeugt
- Funk-Reichweite bis zu 80 m im Freigelände & 30 m Indoor.
- Kann mit beliebig vielen Push Power Receiver verbunden werden.
- Funktionen: EIN - AUS bei DUO Receiver kein Farbwechseln möglich.
- Für den vollen Funktionsrahmen von DUO 2-Pol wird ein 2-bzw. 4- Wege-Schalter benötigt.
- Kann mit mehreren Sensoren oder Schaltern kombiniert werden
- Verfügbar in weißer (K60) und schwarzer (K1) Ausführung

MONTAGE

- Einfräsen, Aufschrauben oder Aufkleben
- Die Platzierung des Schalters an der Türbeschlagsseite ist empfohlen
- Bei Fräsungen bitte das technische Fräsbild beachten
  Frästiefe: 46,5 mm, Fräshöhe: 12,0 mm, Fräsbreite: 55,0 mm

ABMESSUNGEN

- Schalter inkl. Adapter (LxTxH): 55 x 46 x 12 mm
- Schalter ohne Adapter (LxBxH): 44 x 44 x 12 mm

SICHERHEITS- UND MONTAGEHINWEISE

- Dieses Produkt ist kein Spielzeug und ist nicht für Kinder geeignet
- Das SIRO LED System ist für den Innenbereich konzipiert
- Der ungeschützte Einsatz im Aussenbereich ist nicht gestattet
- Der Kontakt mit Feuchtigkeit ist unbedingt zu vermeiden

TECHNISCHE MERKMALE

- Übertragungsprotokoll: RF 433 MHz
- IP Rating: IP20

TECHNISCHE ZEICHNUNG

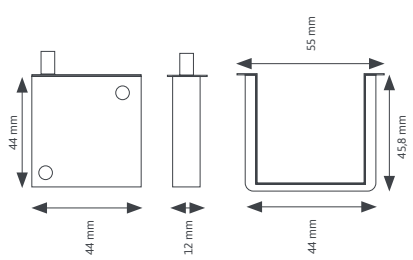

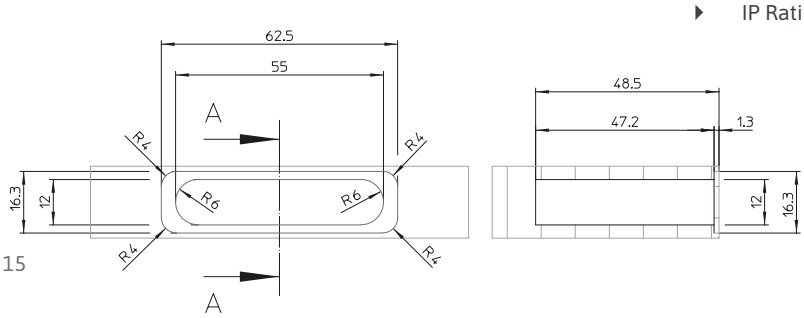

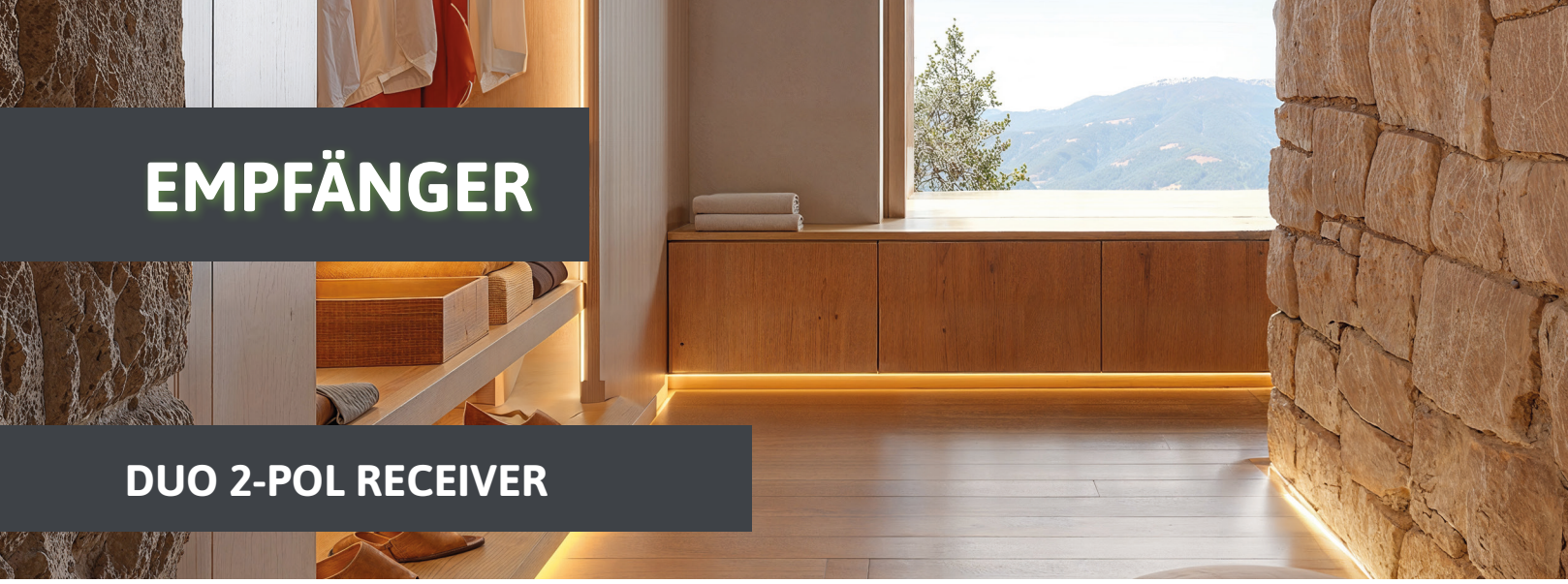

EMPFÄNGER

DUO 2-POL RECEIVER

DUO 2-Pol Empfänger SL-PPREC01DUO2W

Der SIRO Duo 2-Pol Receiver SL-PPREC01MONODUO2W sorgt für eine komfortable Steuerung Ihrer SIRO DUO 2-Pol LED-Leuchten (2200-6000K) – mit Ein-/Ausschalten, stufenlosem Dimmen und einer Memory-Funktion, die Ihre letzte Lichteinstellung speichert. Dank der funkbasierten Reichweite von bis zu 30 Metern und der Möglichkeit, mehrere Schalter zu verbinden, bietet er maximale Flexibilität.

PRODUKTEIGENSCHAFTEN

- 12 - 24V DC DUO2-Pol Receiver als Empfänger für Push Power Schalter
- Steckerfertig zum Anschluss von SIRO LED Leuchten
- Es können bis zu 10 Schalttasten (2 oder 4-Wege-Schalter) bzw. Schalterkomponenten verbunden werden
- Funkbasierte Reichweite bis zu 80 Meter im offenen Gelände
- Funktionen: EIN - AUS - DIMMEN
- Produkt besitzt eine Memory Funktion (letzte Lichteinstellung)
- Stufenloses Einstellen der Farbe

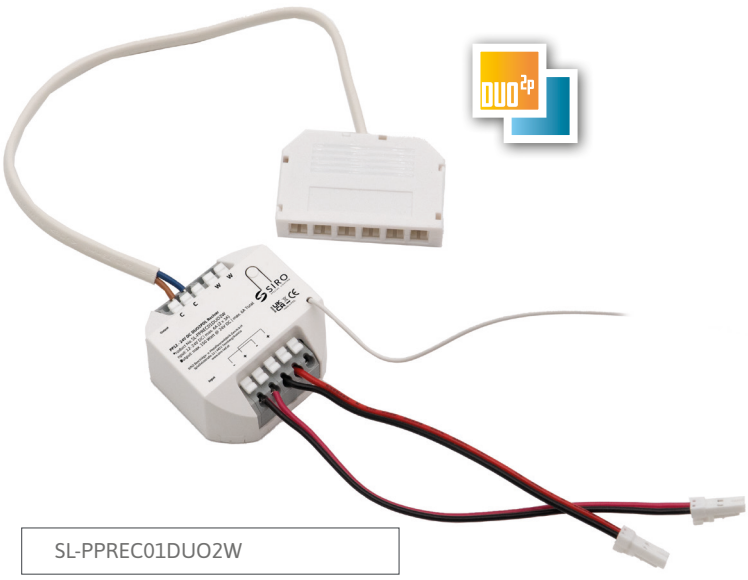

SL-PPREC01DUO2W

MONTAGE

- Das Produkt kann aufgeklebt oder individuell platziert werden

ABMESSUNGEN

- Abmessungen Gehäuse (LxTxH): 52 x 52 x 23 mm
- Abmessungen Verteilerbox (LxBxH): 55,5 x 33 x 10 mm

TECHNISCHE ZEICHNUNG

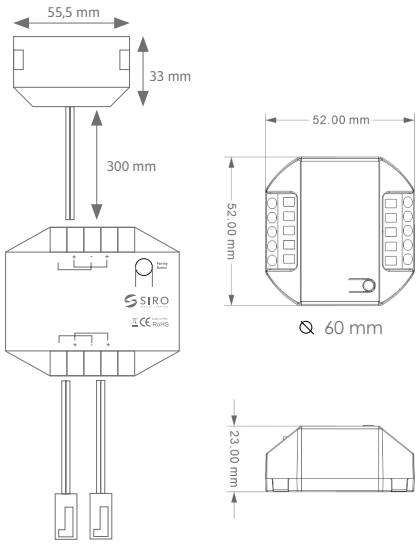

TECHNISCHE MERKMALE

- Übertragungsprotokoll: RF 433 mhz
- Reichweite: 30 Meter (in Gebäuden)
- IP Rating: IP20
- Eingang: 12 - 24 V DC, 2 x 150 mm Anschlusskabel (AWG 20) mit SIRO Stecker (je Stecker 3A = max 72 Watt @24V DC)
- Ausgangsleistung: 144 Watt @ 24V DC, 1 x 150 mm Anschlusskabel (2 x 0,75 mm²) mit 6-Fach-Verteilerbox 3A pro Anschluss = 72 Watt @ 24V DC 6A Gesamt = 144 Watt @ 24V DC
- Standby Power: ≤ 1W
- Receiver Sensitiy: -110dBm
- Dimm Methode: PWM 1000 Hz
- Betriebstemperatur: 0°C bis 55°C

NETZTEILE

24 VDC

- Stromversorgung für LED-Lampen mit konstanter Spannung (24 VDC)
- Schutzklasse 2 gegen elektrischen Schlag durch direkten & indirekten Kontakt
- IP 20 - für den Innenbereich geeignet
- Unterbrechungs-, Kurzschluss-, Überlastungs- und Überhitzungsschutz
- Standby 36 Watt < 0,13 W / 60 Watt < 0,32 / 100 Watt < 0,21
- 2000 mm Anschlusskabel mit absteckbarem Euro Stecker (230V AC)
- Output: Maximalbelastung pro Steckplatz: 3A

INPUT: 2000 mm Anschlusskabel mit absteckbarem Euro Stecker für das 230 VAC Stromnetz

36 Watt

Artikel Nr.	Abmessung in mm (LxBxH)	Leistung
SL-NTS24CV36W-CA	112 x 39,1 x 18	36 Watt

OUTPUT: bis zu 4 x 24V DC Led Leuchten oder SIRO Receiver (max 3 A pro Anschluss)

60 Watt

Artikel Nr.	Abmessung in mm (LxBxH)	Leistung
SL-NTS24CV60W-CA	172 x 62 x 19	60 Watt

OUTPUT: bis zu 5 x 24V DC Led Leuchten oder SIRO Receiver (max 3 A pro Anschluss)

100 Watt

Artikel Nr.	Abmessung in mm (LxBxH)	Leistung
SL-NTS24CV100W-CA	201,3 x 71,20 x 18	100 Watt

OUTPUT: bis zu 8 x 24V DC Led Leuchten oder SIRO Receiver (max 3 A pro Anschluss)

- Stromversorgung mit konstanter Spannung (24 VDC)
- Schutzklasse 2 gegen el. Schlag durch direkten & indirekten Kontakt
- 6-Fach Verteilerbox mit 250 mm Anschlusskabel für SIRO Receiver
- Unterbrechungs-, Kurzschluss-, Überlastungs- und Überhitzungsschutz
- Standby < 0,3W
- 2000 mm Anschlusskabel mit 90° gewinkeltem Euro Stecker (230 VAC)
- IP 20 - für den Innenbereich geeignet
- Output: Maximalbelastung pro Steckplatz: 3A

INPUT: 2000 mm Anschlusskabel mit 90° gewinkeltem Euro Stecker für das 230 VAC Stromnetz

OUTPUT: 6-Fach Verteilerbox für den Anschluss von SIRO Receiver (Pro Anschluss max 3A, insg.: 6A)

PFC

150 *Watt*

Artikel Nr.	Abmessung in mm (LxBxH)	Leistung
SL-NT24CV150W-DB1	322,6 x 30 x 21,5	150 Watt

PFC Power Factor Correction Filter integriert in SIRO-Netzteilen

DUO 2-POL VIPER 5MM

CRI 95 / 8 WATT

DUO 2-POL VIPER LED 5MM – MAXIMALE FLEXIBILITÄT, BEEINDRUCKENDE LEISTUNG

Licht neu gedacht: Das Viper LED-Band setzt Maßstäbe in Effizienz, Vielseitigkeit und Design. Mit seiner innovativen Freecut-Teilung passt es sich perfekt an jedes Projekt an, während die hochmoderne COB-Technologie für eine durchgehende, blendfreie Lichtlinie sorgt.
Ob stilvolle Akzentbeleuchtung oder leistungsstarke Grundausleuchtung – dieses Band liefert genau das Licht, das Sie brauchen.

Dank der variablen Farbtemperatur (2200K – 6000K) lässt es sich je nach Stimmung in kaltweiß oder warmweiß betreiben.
Die einfache Verarbeitung – zum Aufkleben oder mit einem 5 mm Sägeblatt integrierbar – macht es zu einem echten Allrounder.
Und mit unserem EXPRESS 5 mm LED Connection System gelingt der Anschluss in Sekundenschnelle.
Lassen Sie Ihrer Kreativität freien Lauf und setzen Sie mit dem Viper DUO 2-Pol-LED-Band neue Lichtakzente!

- Teilung: Freecut
- sehr widerstandsfähig
- hohe Effizienz - verbesserte Lumen: 800 lm/m
- universell einsetzbar, einfache Verarbeitung
- aufklebbar oder mittels 5 mm breitem Sägeblatt zu verarbeiten
- Breite: 5 mm
- Länge: 5000 mm oder 20.000 mm
- Maximale empfohlene Länge bei einseitiger Einspeisung: 9 m
- 24V DC - 8 Watt / Meter - COB Chip
- 400 LED pro Meter
- IP 20 (Innenraum)
- Farbtemperatur: 2200K -6000K
- 500 mm Anschlusskabel an beiden Enden (20 Meter Rolle ohne Anschlusskabel)
- mit EXPRESS 5 mm LED Connection System verwendbar- (beachten Sie die Polung beim Anschluss)

8 Watt

VIPER LED SERIES

CRI >95

LED Band anschließen

Die SIRO Bänder können an beliebiger Stelle mittels Löt- oder Express Clip Verbindung kontaktiert werden.

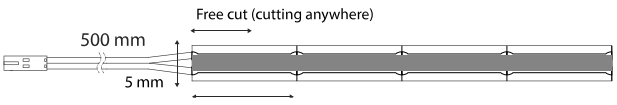

Artikel Nr.	LED/M	Lichtfarbe	CRI	Breite	Länge und Lumen		Cut	Volt	IP	Watt/M	Energie
SL-2D5RP8W2260-*	400	2200K-6000K	95	5 mm	5000 mm	20000 mm	FREE	24	20	8	F
					800 Lumen/m						

Zusammensetzung der Artikelnummer - z.B.: SL-2D5RP8W2260 in 5000 mm = SL-2D5RP8W2260-5MA

FLIPLENS & EXPRESS FÜR 5MM

FLIPLENS - optische Silikonabdeckung für 5 mm SIRO LED WIRE

- Optische Silikonabdeckung mit klarer und opaler Lichtbrechung
- Klaroptik bzw. Opaloptik mit 5,4 - 5,5 mm Schnitt- bzw. Fräsbreite zu verarbeiten
- Verschiedene Abstrahlwinkel durch unterschiedliche Schnitttiefen
- FLIPLens ermöglicht eine Dichtfunktion der Schnittkante
- In Kombination mit 5 mm breiten LED zu verwenden
- Gewünschte Länge kann mittels Schere oder Messer abgeschnitten werden
- Verpackungseinheit: 1 Stück Gesamtlänge: 10.000 mm
- Breite „Klar“ & „Schwarz“ 5,6 mm (+/- 0,2 mm)
- Lichtdurchlässigkeit „Klar“ 99% | 75% „Schwarz“ 80% | 50%

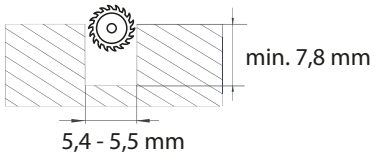

SL-FL5658-10000

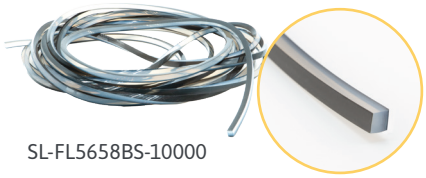

SL-FL5658BS-10000

Artikel Nr.	Länge	Breite	Farbe
SL-FL5658-10000	10.000 mm	5,6 x 5,6 mm	Klar
SL-FL5658BS-10000	10.000 mm	5,6 x 5,6 mm	Opal / Schwarz

Stempelroller für FLIPLens

Artikel Nr.
SL-TOOL-FL01

EXPRESS LED CONNECTION SYSTEM FÜR 5MM BÄNDER

Das Clip-System ermöglicht eine schnelle und sichere Befestigung der LED-Bänder ohne löten. Einfach das LED-Band einclipsen und mit der Zange verbinden. Durch die Anschlussleitungen, Band zu Band Verbinder und Band Ecke Verbinder wird die Installation noch einfacher und flexibler.

Die Vorteile liegen auf der Hand:

- Einfache Installation und individuelle Anpassung ohne Schrauben oder Kleben
- Schnelle und zuverlässige Verbindung der LED-Bänder dank des Clip-Systems

ANSCHLUSSLEITUNGEN 500 & 2000 MM

Leitung (2-polig) für 5 mm breite LED Bänder, AWG 20, max 3A

Artikel Nr.	Länge
SL-CLIP2S-DB500S-V5	500 mm
SL-CLIP2S-DB2000S-V5	2.000 mm

BAND ZU BAND VERBINDER

für 5 mm breite LED Bänder, max. 3A

Artikel Nr.	Set
SL-CLIP2S-SS-V5	5 Stk.

BAND-ECKE-BAND VERBINDER

für 5 mm breite LED Bänder, max. 3A

Artikel Nr.	Set
SL-CLIP2S-SWS-V5	5 Stk.

DUO 2-POL DIAMOND PRO 8MM

CRI 95 / 10 WATT

DUO 2-Pol DIAMOND PRO 8MM

Vielseitig, brillant, und unglaublich einfach in der Anwendung – das DUO 2-Pol DIAMOND PRO ist die perfekte Wahl für stilvolle Akzentbeleuchtung und homogene Lichtlinien. Mit 1200 Lumen pro Meter sorgt es für eine beeindruckende Helligkeit, ganz ohne sperrigen Kühlkörper. Durch seine schlanke Bauweise lässt es sich nahezu überall integrieren und mühelos verarbeiten.
Dank der innovativen DUO 2-Pol Technologie kann die Farbtemperatur flexibel zwischen 2200K und 6000K eingestellt werden – von warmweißem, gemütlichem Licht bis zu klarem, neutralem Weiß. Kombiniert mit dem EXPRESS Connection System gelingt der Anschluss schnell und zuverlässig.

Ob mit Flexline- oder One4all-Profilen – das DIAMOND PRO bietet maximale Gestaltungsfreiheit für hochwertige Lichtlösungen im Innenbereich. Erleben Sie Lichtdesign ohne Kompromisse – flexibel, brillant und einfach umzusetzen!

- Universell einsetzbar, einfache Verarbeitung
- Ohne Kühlkörper (Aluminium Profil) verwendbar
- Breite: 8 mm, Länge: 5000 mm bzw. 20000 mm
- 24 V DC - 10 Watt / Meter - SMD Chip
- 400 LED pro Meter, 1200 Lumen pro Meter
- IP 20 (Innenraum)
- Farbtemperatur: 2200K - 6000K
- 500 mm Anschlusskabel an beiden Enden
- 20 Meter Version ohne Anschlusskabel
- Maximale empfohlene Länge bei einseitiger Einspeisung: 8 m
- Mit EXPRESS Connection System verwendbar
- Mit Flexline oder One4all Profil verwendbar

DIAMOND PRO SERIES

10 Watt

CRI >95

LED Band anschließen

Die SIRO Bänder können an beliebiger Stelle mittels Löt- oder Express Clip Verbindung kontaktiert werden.

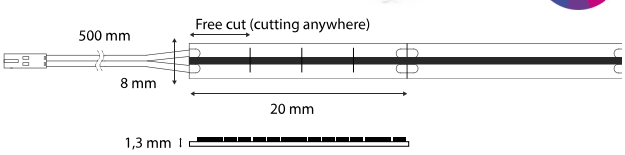

Artikel Nr.	LED/M	Lichtfarbe	CRI	Breite	Länge und Lumen		Cut	Volt	IP	Watt/M	Energie
SL-2D8DP10W2260-*	300	2200K - 6000K	95	8 mm	5000 mm	20000 mm	FREE	24	20	10	E
					1200 Lumen/m						

Zusammensetzung der Artikelnummer - z.B.: SL-2D8DP10W2260 in 5000 mm = Art.Nr.SL-2D8DP10W2260-5MA

DUO 2-POL VIPER 8MM

CRI 95 / 15 WATT

DUO 2-Pol VIPER 8MM

Wenn es um eine gleichmäßige, leistungsstarke Beleuchtung geht, ist das DUO 2-Pol VIPER die perfekte Wahl. Mit 1500 Lumen pro Meter bietet es genug Helligkeit für eine beeindruckende Raumbeleuchtung, während die COB-Technologie für eine lückenlose, homogene Lichtlinie sorgt.
Die variable Farbtemperatur von 2200K bis 6000K ermöglicht eine stimmungsvolle Anpassung von warmem, atmosphärischem Licht bis hin zu klarem, präzisem Weiß. Dank des DUO 2-Pol Systems bleibt die Installation unkompliziert, insbesondere in Kombination mit dem EXPRESS Connection System und dem One4all-Profil.

Für optimale Wärmeableitung wird die Verwendung eines Kühlkörpers (z. B. One4all-Profil) empfohlen – so bleibt das Band leistungsstark und langlebig. Ob zur Akzentuierung oder für die Raumbeleuchtung – das DUO 2-Pol VIPER überzeugt mit Effizienz, Lichtqualität und einfacher Handhabung.

- Universell einsetzbar, einfache Verarbeitung
- Breite: 8 mm, Länge: 5000 mm bzw. 20000 mm
- 24 V DC - 15 Watt / Meter - COB Chip
- 400 LED pro Meter, 1500 Lumen pro Meter
- IP 20 (Innenraum)
- Farbtemperatur: 2200 - 6000K
- 500 mm Anschlusskabel an beiden Enden
- 20 Meter Version ohne Anschlusskabel
- Maximale empfohlene Länge bei einseitiger Einspeisung: 5 m
- Mit EXPRESS Connection System & One4all Profil verwendbar
- Die Verwendung eines Kühlkörpers (bsp: One4All) ist erforderlich

15 Watt

VIPER LED SERIES

CRI >95

LED Band anschließen

Die SIRO Bänder können an beliebiger Stelle mittels Löt- oder Express Clip Verbindung kontaktiert werden.

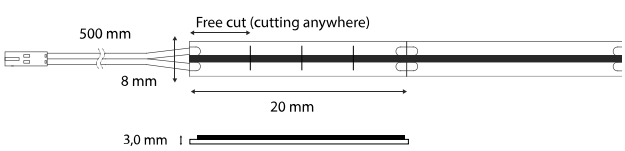

Artikel Nr.	LED/M	Lichtfarbe	CRI	Breite	Länge und Lumen		Cut	Volt	IP	Watt/M	Energie
SL-2D8RP15W2260-*	400	2200K - 6000K	95	8 mm	5000 mm	20000 mm	FREE	24	20	15	F
					1500 Lumen/m						

Zusammensetzung der Artikelnummer - z.B.: SL-2D8RP15W2260- in 5000 mm = SL-2D8RP15W2260-5MA

DUO 2-POL FLEXLINE 48

CRI 80 / 8 WATT

DUO 2-Pol FLEXLINE 48

8
Watt

- Silikonprofil 4 x 8 mm mit SIRO DUO 2-POL LED 8 Watt/m
- Das Produkt enthält ein Leuchtmittel der Energieklasse G
- Produkt kann überall abgeschnitten werden (FreeCut)
- Verbindung mit
  SL-FLEX48-DB500S (500 mm Anschlusskabel und Endkappe)
  SL-FLEX48-DB2000S (2000 mm Anschlusskabel und Endkappe)
- Minimaler Radius von 2 mm (für Ecklösungen)
- 20 Meter Rolle
- Schutzklasse: IP 20 (kann mit Silikon an beiden Enden zu IP 67 abgedichtet werden)
- Maximale empfohlene Länge bei einseitiger Einspeisung: 10 m
- geeignet zum Einbau im Möbelkorpus
- Nutbreite: 4 mm; Nuttiefe: 9 - 10 mm*
  *Vor der Verarbeitung wird eine Probefräsung empfohlen !
- Nutzen Sie das Repositionierungswerkzeug SL-TOOL-FLEX01
  falls die Flexline aus der Nut gehoben werden muss!

CRI >80

SL-TOOL-FLEX01

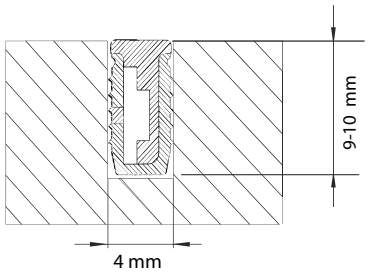

Artikel Nr.	LED/M	Lichtfarbe	CRI	Lumen/M	Breite x Höhe	Länge	Cut	Volt	IP	Watt/M	Energie
SL-FL48-8W2260-20MA	300	2200K - 6000K	80	300	4 x 8 mm	20.000 mm	FREE	24	20	8	G
SL-FLEX48-DB500S	500 mm Anschlusskabel und Endkappe										
SL-FLEX48-DB2000S	2000 mm Anschlusskabel und Endkappe										
SL-TOOL-FLEX01	Repositionierungswerkzeug im Lieferumfang der 20 m Rolle enthalten										

Die Kontaktstellen des Anschlusskabels müssen auf der Rückseite der Flexline auf das Led Band aufgesteckt werden.

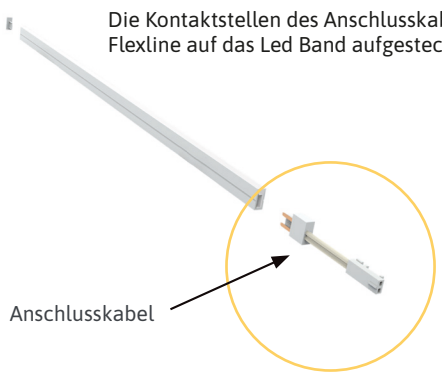

FLEXLINE 612

CRI 95 / 10 WATT

FLEXLINE 612 - SILIKONPROFIL MIT SIRO DIAMOND PRO

10 Watt

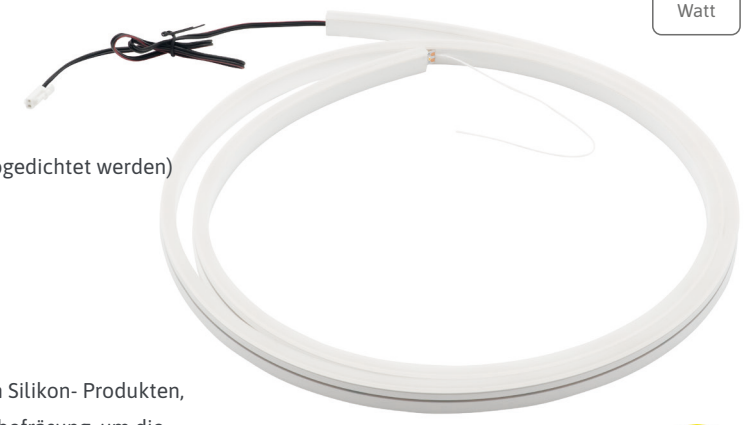

- Silikonprofil 6 x 12 mm mit SIRO DIAMOND PRO 10 Watt/m
- Das Produkt enthält ein Leuchtmittel der Energieklasse E
- Extrem kleine und robuste LED Chip Bauweise
- 500 mm gelötetes Anschlusskabel mit SIRO MONO Stecker
- Schutzklasse: IP 20 (kann mit Silikon an beiden Enden zu IP 67 abgedichtet werden)
- Ansteuer- und dimmbar mit SIRO DUO 2-Pol Receiver
- Die angegebenen Länge beziehen sich auf das Silikonprofil!
- Die Länge der darin enthaltenen Lichtquelle kann variieren!
- **Montageempfehlung:**
  Richtwerte für Nut: Breite: 5,9 bis 6,1mm, Tiefe: 11,9 bis 12,1mm
  Aufgrund des komplexen Herstellungsprozesses von extrudierten Silikon- Produkten, empfehlen wir vor der Verarbeitung einen Probeschnitt/eine Probefräsung, um die optimale Schnittbreite/Schnitttiefe festzustellen.

CRI >95

Artikel Nr.	LED/M	Lichtfarbe	CRI	Breite x Höhe	Länge	Volt	IP	Watt/M	Energie
SL-FL-DP10W2260-*	400	2200K- 6000K	95	6 mm x 12 mm	450 mm 600 mm 900 mm 1200 mm 1500 mm 2000 mm 2500 mm 3000 mm 5000 mm	24	20 /67	10	E
SL-FLEX-KL1206-SET1	Befestigungsklammern			8 mm x 14 mm	20 mm	10 Stück inkl. Montageschrauben			

Photmetrische Daten beziehen sich auf das verwendete DUO 2-Pol Diamond Pro LED-Band.
*Zusammensetzung der Artikelnummer - z.B.: SL-FL-DP10W2260 in 1200 mm = Art.Nr. SL-FL-DP10W2260-1200

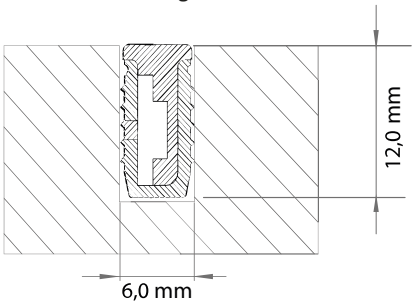

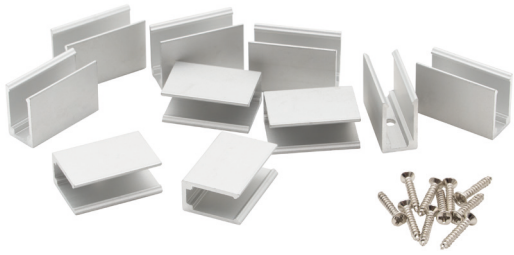

Artikel Nr.
SL-FLEX-KL1206-SET1

LICHTPROFILE

CRI 90 / 8 WATT

Freecut Profile

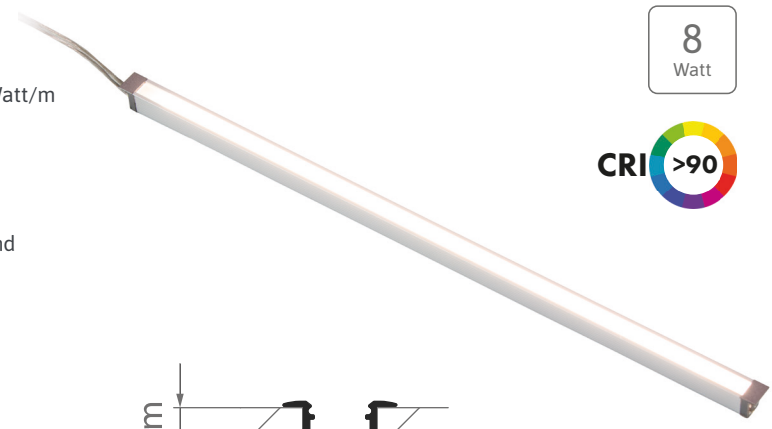

8 Watt

CRI >90

- Aluminium Profil 6 x 8 mm mit 5mm SIRO DUO 2 Pol LED mit 8 Watt/m
- Das Produkt enthält ein Leuchtmittel der Energieklasse E
- Produkt kann überall abgeschnitten werden (FreeCut)
- Verbindung mit
  SL-L69-DB500S-K77 (500 mm Anschlussleitung mit Endkapppe) und
  SL-L69-DB2000S-K77 (2000 mm Anschlusskabel mit Endkapppe)
- geeignet zum Einbau im Möbelkorpus
- Nutbreite: 5,9 mm +/- 0,1mm *
- Nuttiefe: 8 mm*

  ***Vor der Verarbeitung wird eine Probefräsung empfohlen !**

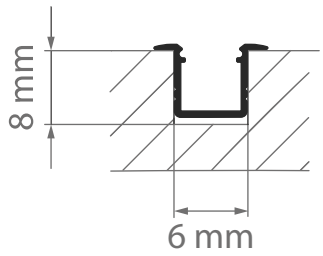

Einsatzbereiche

- Sockelbeleuchtung
- Indirekte Raumbeleuchtung
- Lichtlösung in Regalen, Schränken und Vitrinen

Artikel Nr.	LED/M	Lichtfarbe	CRI	Lumen/M	Breite x Höhe	Länge	Cut	Volt	IP	Watt/M	Energie
SL-L69-8W2260AL1-3MA	168	2200K - 6000K	90	288	6 mm x 8 mm	3000 mm	FREE	24	20	8	F
SL-L69-DB500S-K77	Anschlusskabel mit Endkappe					500 mm					
SL-L69-DB2000S-K77						2000 mm					

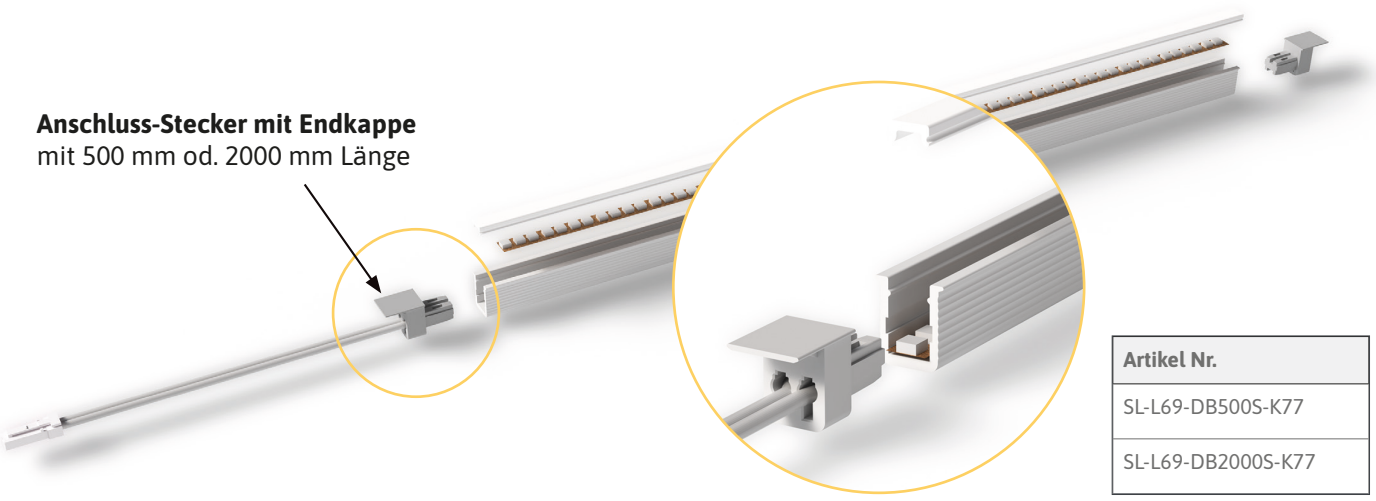

Artikel Nr.
SL-L69-DB500S-K77
SL-L69-DB2000S-K77

MONTAGEPROFIL

ONE4ALL FÜR 3MM, 5MM, 8MM

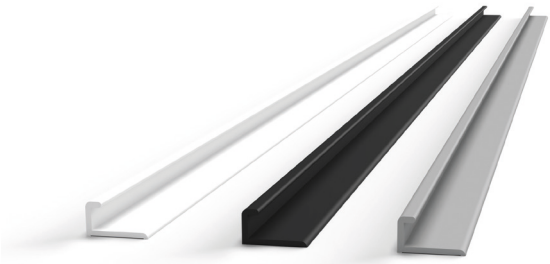

PB32 (weiß)

PB12 (schwarz-matt)

AL1 (Aluminium eloxiert)

one4all - Aluminium Profil

- Elegant und vielseitig einsetzbar
- Schnelle Installation durch einfaches Verkleben im Möbel - hohe Haftbarkeit des Kleberückens!
- LED Band einkleben - Kleberücken des Profils abziehen - Profil an der gewünschten Stelle aufkleben
- Schlankes Design - passt perfekt in jede Einrichtung und ist ideal für Regale, Schränke oder Vitrinen geeignet
- Das Profil kann horizontal oder vertikal verarbeitet werden
- Verwendbar mit 3 mm SIRO COB Wire, 5 mm bzw. 8 mm breiten LED Bändern
- In Schwarz-matt (PB12), Weiß-matt (PB32) oder Alu-eloxierter (AL1) erhältlich
- Perfekte Beleuchtung ohne Abdeckung: Unser LED-Aluprofil wurde speziell für die Möbelbeleuchtung entwickelt und bietet einen besonders für diesen Zweck geeigneten Abstrahlwinkel. Ohne Abdeckung geht kein Licht verloren und die Beleuchtung ist besonders effektiv und effizient
- Als Kühlkörper für LED Bänder verwendbar
- In 2000 mm und 2950 mm Länge verfügbar

Einsatzbereiche

- Küchenarbeitsbeleuchtung
- Sockelbeleuchtung
- Indirekte Raumbeleuchtung
- Arbeitsflächenbeleuchtung
- Lichtlösung in Regalen, Schränken und Vitrinen

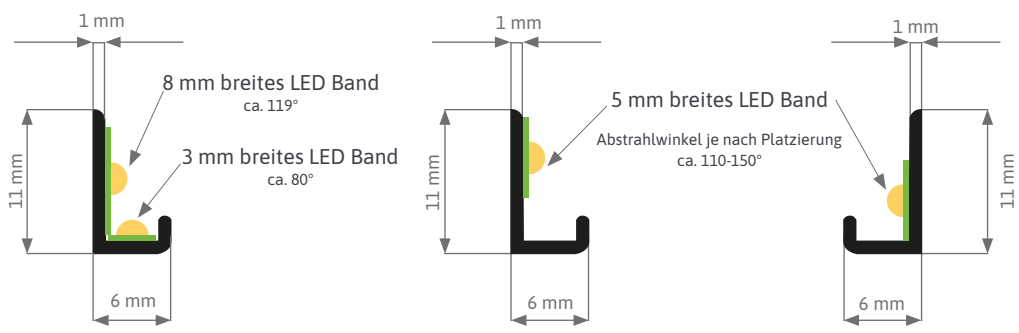

Artikel Nr.	Länge	Produktabmessungen (LxBxH)	Farbe	Inhalt
SL-PR148AL1-2M-V10	2000 mm	2000 x 11 x 6 mm	Aluminium eloxiert	10
SL-PR148AL1-3M-V10	2950 mm	2950 x 11 x 6 mm	Aluminium eloxiert	10
SL-PR148PB12-2M-V10	2000 mm	2000 x 11 x 6 mm	schwarz-matt	10
SL-PR148PB12-3M-V10	2950 mm	2950 x 11 x 6 mm	schwarz-matt	10
SL-PR148PB32-2M-V10	2000 mm	2000 x 11 x 6 mm	weiß-matt	10
SL-PR148PB32-3M-V10	2950 mm	2950 x 11 x 6 mm	weiß-matt	10

VERARBEITUNG

EXPRESS FÜR 8 MM

EXPRESS LED CONNECTION SYSTEM

- Universell einsetzbar, mit 8 mm breiten SIRO DUO 2-Pol LED Bändern: Viper, Diamond Pro
- Die flache Bauweise der Clips ermöglicht vielfältigen Einsatz innerhalb der Aluminiumprofile
- Lötfreie Montage, einfache Kontaktierung durch Verpressen von LED Band und Verbinder
- Dauerhafte, sichere Verbindung, ermöglicht innerhalb von wenigen Sekunden LED Bänder absolut zuverlässig (vgl. mit einer Lötverbindung) zu verbinden und anzuschließen
- Schnelle Wartungshilfe für defekte oder ältere LED Band Segmente
- Unterbrechungsfreie Lichtverlängerung mit Band zu Band Verbinder

LED Band zu Band Verbinder

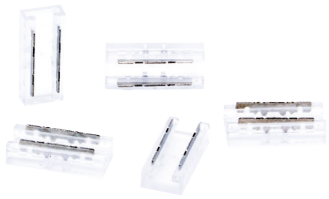

- Max. 3A (72 Watt @ 24V DC)
- Verpackungsgröße 5 Stk.

LED Band Anschlusskabel 500 mm & 2000 mm

- Kabelänge: 500 mm oder 2000 mm mit SIRO MONO Stecker
- Max. 3A (72 Watt @ 24V DC)
- Verpackungsgröße 5 Stk.

LED Band Ecke Band Verbinder

- max. 3A (72 Watt @ 24V DC)
- Verpackungsgröße 5 Stk.

I-VERBINDER

T-VERBINDER

Artikel Nr.	Artikelbeschreibung
SL-CAB2-5000	1 x 5 Meter Kabel 2-polig
SL-CAB2-25000	1 x 25 Meter Kabel 2-polig
SL-CAB2-IC-V5	5 x I-Konnektoren
SL-CAB2-TC-V5	5 x T-Konnektoren
SL-CLIP2-DB500S-V5	5 x LED Band Anschlusskabel 500 mm
SL-CLIP2-DB2000S-V5	5 x LED Band Anschlusskabel 2000 mm
SL-CLIP2-SC60S-V5	5 x LED Band-Kabel-Band Verbinder
SL-CLIP2-SS-V5	5 x LED Band zu Band Verbinder
SL-CLIP2-SWS-V5	5 x LED Band Ecke Band Verbinder

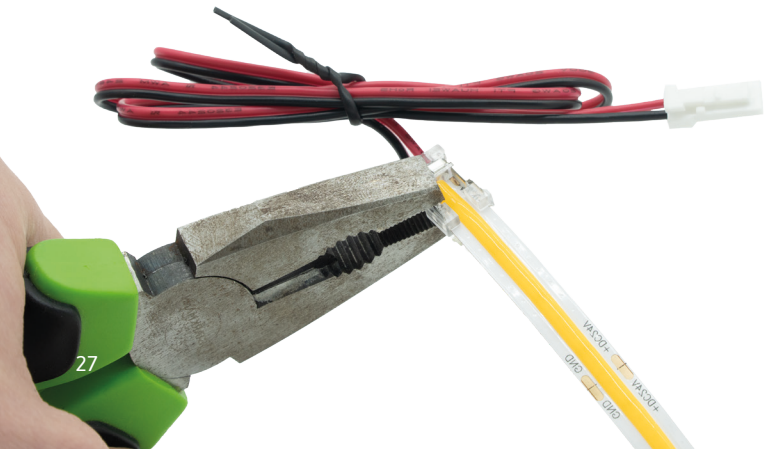

VERLÄNGERUNGSKABEL

Verlängerungsleitung 2000 mm

- Verlängerungsleitung 2000 mm mit SIRO MONO Stecker
- Max. 3A (72 Watt @ 24V DC)
- Verpackungsgröße 5 Stk.

Artikel Nr.	Artikelbeschreibung
SL-CAB2-EXT-2000-V5	5 x 2000 mm Verlängerungsleitung

6-Fach-Verteilerbox

- 6-Fach-Verteilerbox
- 250 mm Kabel mit SIRO MONO Stecker
- Total: Max. 3A (72 Watt @24V DC)
- Max. 3A pro Anschluss
- Verpackungsgröße 1 Stk.

Artikel Nr.	Artikelbeschreibung
SL-DBOX2-6-250	1 x 6-Fach-Verteilerbox

2-Fach-Verteiler (Y-Splitter)

- 2-Fach-Verteiler
- 600 mm Kabel mit SIRO MONO Stecker
- Total: Max. 3A (72 Watt @24V DC)
- Max. 3A pro Anschluss
- Verpackungsgröße 1 Stk.

Artikel Nr.	Artikelbeschreibung
SL-CAB2-VER2-600	2-Fach-Verteiler (Y-Splitter)

- Setzen Sie das Produkt ausschließlich für Kleinspannungsanwendungen ein
- Das auf Elektro- und Elektronikgeräten regelmäßig abgebildete Symbol einer durchgestrichenen Mülltonne weist darauf hin, dass das jeweilige Gerät am Ende seiner Lebensdauer getrennt vom unsortierten Siedlungsabfall zu erfassen ist.

NEWSLETTER & KONFIGURATOR

JETZT ZUM NEWSLETTER ANMELDEN

Bleiben Sie stets auf dem Laufenden und verpassen Sie keine Neuigkeiten mehr! Mit unserem SIRO Newsletter sind Sie immer bestens informiert über unsere neuesten Produkte, exklusive Angebote und spannende Events. Erhalten Sie regelmäßig wertvolle Tipps, inspirierende Ideen und die neuesten Trends direkt in Ihr Postfach.

Melden Sie sich jetzt an und seien Sie ein Teil unserer Community!

LICHTSYSTEM NACH MAß MIT PERSÖNLICHEM KONFIGURATOR

Ein individuelles Beleuchtungssystem zu erstellen war noch nie leichter. Mit dem neuen Lichtkonfigurator von SIRO erhalten Sie ein vielseitiges Tool, mit dem Sie Ihr steckerfertiges LED-Lichtsystem schnell und einfach planen können, und das ganz ohne Vorkenntnisse. Komplettsysteme, Leuchten auf Maß oder Offerte für die Angebotsphase - Sie geben Ihre Produktwünsche ein und erhalten danach umgehend einen Systempreis sowie eine Zusammenfassung aller Komponenten mit Maßzeichnungen und Stücklisten zur Weiterverarbeitung im PDF-Format.

Klingt einfach, ist es auch. Probieren Sie es aus und erstellen Sie Ihr eigenes SIRO-Lichtsystem nach Maß!

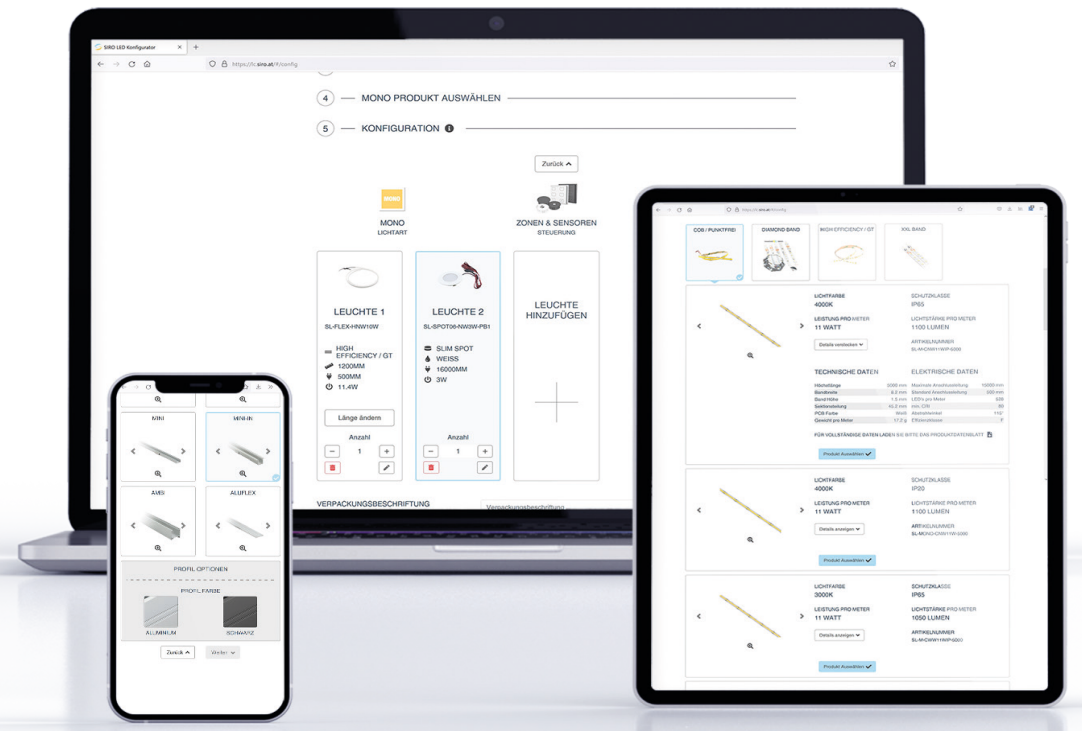

FASHION FOR FURNITURE

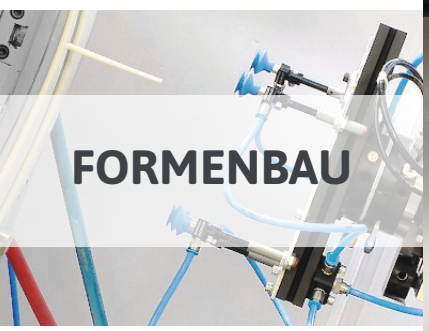

Innovativ. Nachhaltig. Verlässlich.

Bei SIRO glauben wir an die Kraft der Innovation und die Verantwortung gegenüber unserer Umwelt und Gesellschaft. Unsere Zertifikate wie FSC und BSCI belegen unser Engagement für diese Werte. Wir verfolgen eine umfassende Strategie zur Reduktion unseres CO2-Fußabdrucks, von der Produktion bis zur Auslieferung.

Als österreichisches Familienunternehmen in dritter Generation setzen wir seit über 75 Jahren Maßstäbe in der DIY-Branche, indem wir zukunftsweisende Lösungen entwickeln und nachhaltig handeln. Ganz egal ob für den Caravanbereich mit ganz spezifischen Anforderungen oder die Industrie des Mobilen Wohnens. Als Hersteller von dekorativen Möbelbeschlägen stehen wir für höchste Qualität und Verlässlichkeit. Mit einem starken Fokus auf Qualität, Innovation und soziale Verantwortung gestalten wir gemeinsam mit unseren Partnern und Kunden eine lebenswerte Zukunft.

Bei SIRO leben wir Nachhaltigkeit täglich und setzen diese Werte in all unseren Geschäftsbereichen um.

Formenbau:
Von der ersten Idee bis zum serienreifen Produkt begleiten wir Sie mit modernster CAD-Technologie und eigenem Werkzeugbau.

DIY und Baumärkte:
Unsere Produkte sind perfekt auf die Bedürfnisse von Heimwerkern zugeschnitten und in zahlreichen Baumärkten erhältlich.

Fachhandel:
Mit über 3.000 lagernden Artikeln bieten wir dem Fachhandel eine beeindruckende Auswahl an sofort verfügbaren Beschlägen.

Unsere enge Kooperation mit internationalen Designgrößen sichert, dass unsere Produkte immer den Zeitgeist treffen – nicht nur Trends folgen, sondern neue Maßstäbe setzen. Durch unsere eigenen Produktionsstätten für Kunststoff-Spritzguss, Zink-Druckguss, Holzverarbeitung und Oberflächenveredelung sichern wir uns höchste Qualität und Flexibilität.

www.siro.com

SIRO Beschläge u. Metallwarenfabrik Ges.m.b.H. | Spielfeldstraße 12 | A-4452 Ternberg | Austria
Tel: +43.(0)7256.6020.0 | Fax: +43.(0)7256.8932 | E-Mail: office@siro.at | www.siro-led.at

DUO2POL Katalog Version 1.0 | © 2025 SIRO. Einige Bilder wurden mit KI erstellt. Geringe Abweichungen möglich.