SL-FL5658BS-10000

FLIPLens Black Series Optische Silikonabdeckung

PRODUKTEIGENSCHAFTEN

- Optische Silikonabdeckung mit klarer und opaler Lichtbrechung
- Klar Optik mit 5,6 mm (+/- 0,2 mm)
- Opal Optik mit 5,6 mm (+/- 0,2 mm)
- Verschiedene Abstrahlwinkel durch unterschiedliche Schnitttiefen
- FLIPLens ermöglicht eine Dichtfunktion der Schnittkante
- In Kombination mit gelöteten 5 mm breiten LED COB Bändern zu verwenden
- Gewünschte Länge kann mittels Schere oder Messer abgeschnitten werden.
- Verpackungseinheit: 1 Stück

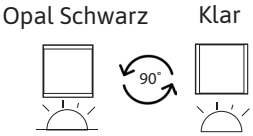

ABMESSUNGEN

- Gesamtlänge: ..... 10.000 mm
- Breite „Klar“: ..... 5,6 mm (+/-0,2 mm)
- Breite „Opal Black“: ..... 5,6 mm (+/-0,2 mm)

Verarbeitung von FLIPLens mit 5mm breiten SIRO COB Band. Vor der endgültigen Verarbeitung wird ein PROBESCHNITT empfohlen!

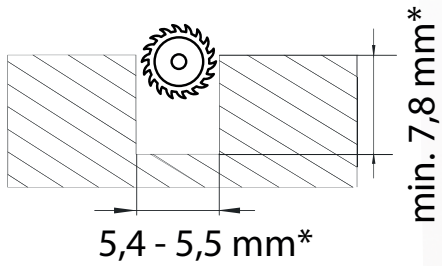

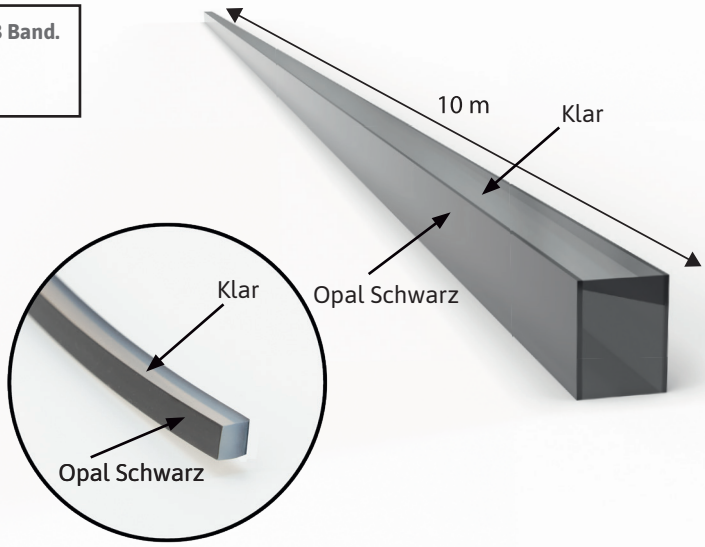

Fräsbreite: 5,4 - 5,5 mm*
Frästiefe: min. 7,8 mm*

*Vor der Verarbeitung wird ein Probeschnitt empfohlen!

LICHTDURCHLÄSSIGKEIT

- Silikonseite „Klar“: 60%
- Silikonseite „Opal “: 25%

RoHS CE

SIRO Beschläge- und Metallwarenfabrik
Spielfeldstraße 12
4452 Ternberg, Austria

Tel . +43 (0)7256.6020.0
Fax . +43 (0)7256.8932
E-Mail office@siro.at
Web . www.siro.at

© 2023 Alle Rechte vorbehalten. //
All rights reserved